1074, AVENUE DES CARRIERES – Z.A LA PLAINE DU CAIRE III
13830 ROQUEFORT LA BEDOULE – FRANCE
www.ermax.fr - e-mail : accueil@ermax.fr

NOTICE DE MONTAGE

SUPPORT DE PLAQUE ERMAX
ADAPTABLE SUR ZX 6 R 2009 → ∞
Pneu d'origine 180/55 ZR17

Le montage du PdR Ermax implique la suppression des clignotants d'origine. Penser à se munir de blinkers.
Pour un montage conforme, se référer aux instructions ci-jointes.

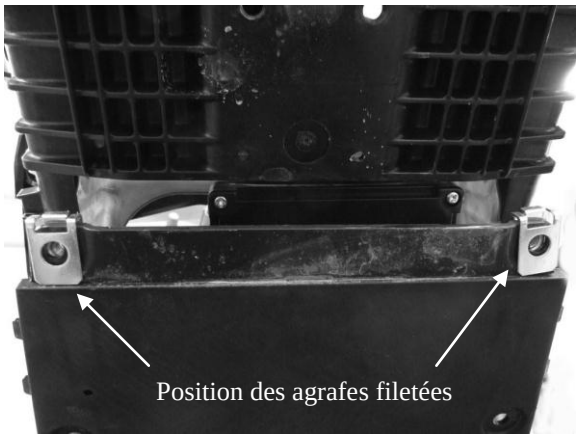

Position des morceaux de scotch double face

Kit de fixation

- 1 support de plaque métallique SUP09
- 2 vis BHc 6×15
- 2 rondelles plastique Ø6
- 2 vis BHc 5×20
- 1 morceau de scotch double face (3 cm)
- 1 support catadioptre SDC02
- 2 écrous frein M6
- 2 écrous frein M5
- 2 agrafes filetées M5
- 2 rondelles plastique Ø5
- 2 vis BHc 5×10

Montage

- Démontez les deux selles et les deux flancs.
- Débranchez l'éclairage de plaque ainsi que les clignotants.
- Démontez la bavette d'origine.
- Montez le support de plaque métallique sur la pièce fournie à l'aide des vis BHc 5×10, des écrous frein M5 et des rondelles plastique Ø5.
- Collez le scotch double face sur les côtés du feu arrière (voir photo).
- Placez les agrafes filetées (voir photo).
- Positionnez le support de plaque ABS, fixez-le sans le serrer avec les vis BHc 6×15, les rondelles plastique Ø6 et les écrous freins M6. Les vis 5x20 vont sur les agrafes.
- Branchez les clignotants et l'éclairage de plaque, remontez les flancs et resserrez les vis du passage de roue.

L'ensemble des éléments (SUP09, blinkers, SDC …) fixé sur les produits en ABS ne doit pas dépasser 500 g.

« ATTENTION »
* Les pièces peintes et vernies ne sont pas garanties contre les lavages vapeur « haute pression » ou les produits nettoyants agressifs qui peuvent les endommager et décoller le vernis. Nous conseillons d'ailleurs, d'après les données techniques de nos fournisseurs en peinture, d'**attendre un mois** afin d'obtenir une polymérisation complète du vernis.
* Tout accessoire monté ne sera plus considéré comme neuf et ne sera **ni repris ni échangé**.
* Les accessoires Ermax sont conçus pour des **montes d'origine**. Ils ne seront pas garantis s'ils sont utilisés dans d'autres conditions.
* En raison des tolérances de fabrication des véhicules, indépendantes de notre volonté, certains produits Ermax peuvent nécessiter des ajustements lors de la fixation.
* Certains pneus, conformes aux standards ETRTO, peuvent être en réalité plus hauts et plus larges que les dimensions gravées sur le pneu (jusqu'à + 10 mm). Ils peuvent être **incompatibles** avec les passages de roue et garde-boue que nous avons conçus avec les pneus montés d'origine et dont les dimensions correspondent à celles gravées sur le pneu.
* Durcir l'amortisseur arrière lors de conduite chargée ou sur routes bosselées.
* Les marques de fabricant de motos citées sont indiquées exclusivement comme référence nécessaire à la destination des accessoires Ermax.
* Attention aux serrages excessifs qui pourraient abîmer ou casser nos accessoires en plastique et les vis en aluminium.

FITTING INSTRUCTIONS

ERMAX PLATE HOLDER
ADAPTABLE ON ZX 6 R 2009 → ∞
Original tyre 180/55 ZR17

The assembly of the Ermax undertray involves the original indicators' removal.
Think to bring blinkers.
For a compliant mounting, refer to enclosed instructions.

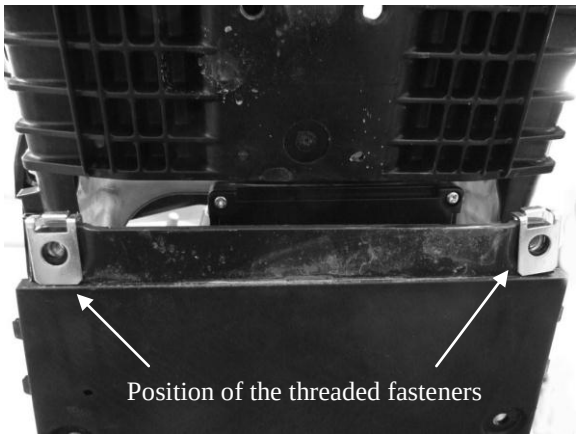

Position of the double-sided adhesive tape

Fitting kit

- 1 metallic plate holder SUP09
- 2 BHc 6x15 screws
- 2 Ø6 plastic washers
- 2 BHc 5x20 screws
- 1 piece of double-sided adhesive tape (3 cm)
- 1 reflector holder SDC02
- 2 M6 nylock nuts
- 2 M5 nylock nuts
- 2 M5 threaded fasteners
- 2 Ø5 plastic washers
- 2 BHc 5x10 screws

Assembly

- Remove both saddles and fairings.
- Disconnect the plate lighting and indicators.
- Remove the original mudguard.
- Place the provided metallic plate support on the provided plate holder thanks to the BHc 5x10 screws, M5 nylock nuts and Ø5 plastic washers.
- Stick the double-sided adhesive tape on the sides of the taillight (see picture).
- Place the threaded fasteners (see picture).
- Place and fit the plate holder thanks to the BHc 6x15 screws, the Ø6 plastic washers and the M6 nylock nuts without tightening. The 5x20 screws are going on fasteners.
- Connect the indicators and plate lighting, replace fairings and tighten screws on the plate holder.

The whole of parts (SUP09, blinkers, reflector holder …) fitted on ABS products does not be more than 500 g.

« CAUTION »

* Painted and varnished parts are not guaranteed against high pressure steam washes or aggressive cleaning products which can damage them and unstuck the varnish. We advise moreover, according to the technical data of our painting suppliers, **to wait one month** to obtain a complete polymerization of varnish.
* Accessories gone up on the motorbike will not be any more considered as new and will be **neither retaken nor exchanged**.
* Ermax accessories are foreseen for **original equipments**. They will not be guaranteed if they are used in others conditions.
* Due to vehicles made tolerances, beyond our control, some Ermax products might need adjustings to fit.
* A few tyres, faithful to ETRTO standards, may be in fact bigger and higher than dimensions engraved on the tyre (until + 10 mm). They may be **not compatible** with undertrays and rear huggers which we made with original tyres and whose dimensions correspond to these ones engraved on tyre.
* Harden the rear shock absorber while drivings with load or on dented roads.
* The mentioned label of motorbikes's manufacturers are indicated exclusively as a reference to Ermax accessories.
* Care to excessive clampings which may damage or break our plastic accessories and aluminium screws.

INSTRUCTIONS DE MONTAGE D'APRES LES DIRECTIVES EUROPEENNES CONCERNANT LA SIGNALISATION ET LA PLAQUE D'IMMATRICULATION

Service qualité - Janvier 2013

L'emplacement pour le montage de la plaque d'immatriculation

Visibilité géométrique à respecter :

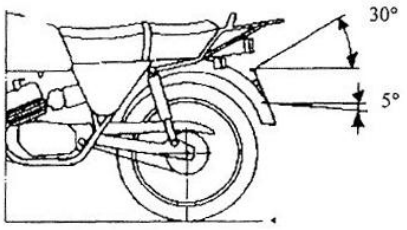

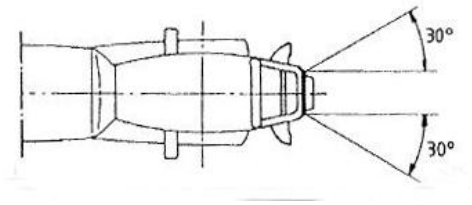

Largeur de l'emplacement de la plaque : 280 mm - Hauteur de l'emplacement : 210 mm
La plaque doit avoir un angle inférieur à 30 degrés par rapport à la verticale
L'emplacement doit être compris entre 0,20 m et 1,5 m de hauteur

Se référer à la Directive 2009/62/CE (⚠ Attention aux mises à jour).

La signalisation lumineuse

Tout motocycle à 2 roues doit avoir à l'arrière :
- 2 feux indicateurs de direction, espacés à l'arrière d'au moins 180 mm, situés entre 350 mm et 1200 mm de hauteur et respectant la visibilité géométrique suivante :

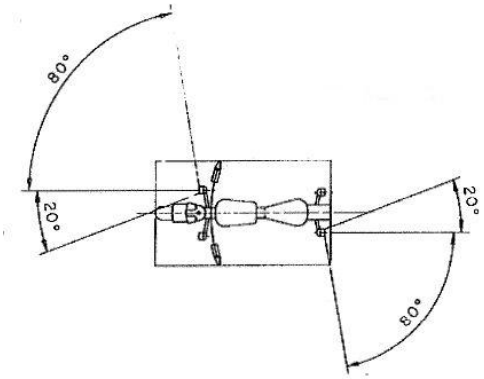

- 1 feu stop
- 1 feu de position
- 1 dispositif d'éclairage de la plaque d'immatriculation
- 1 catadioptre non triangulaire

Aucune lumière blanche ne doit être visible vers l'arrière (sauf la marche arrière).

Se référer à la Directive 2009/67/CE (⚠ Attention aux mises à jour).

FITTING INSTRUCTIONS IN ACCORDANCE
WITH EUROPEAN DIRECTIVES
RELATING TO MOTORCYCLE INDICATORS AND NUMBER PLATES

Quality service - January 2013

Requirements when fitting number plate

Required geometric visibility :

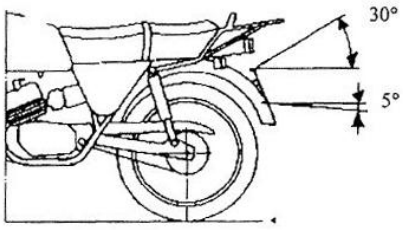

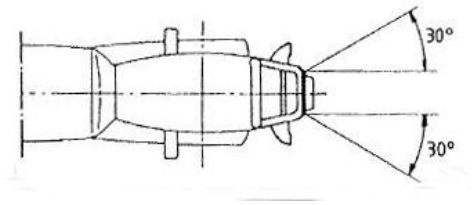

Width of number plate location: 280 mm - Height of location : 210 mm
The number plate should have an angle of no more than 30 degrees in relation to the vertical
The plate location should be included between 0.20 m and 1.5 m high

Please refer to Directive 2009/62/CE (⚠ Please be aware of any updates).

Illuminated indicators

Every motorcycle should be equipped at the rear with:
- 2 lights to indicate direction (indicators), spaced at least 180 mm apart at the rear, located between 350 mm and 1200 mm high. These indicators are required to have the following geometric visibility :

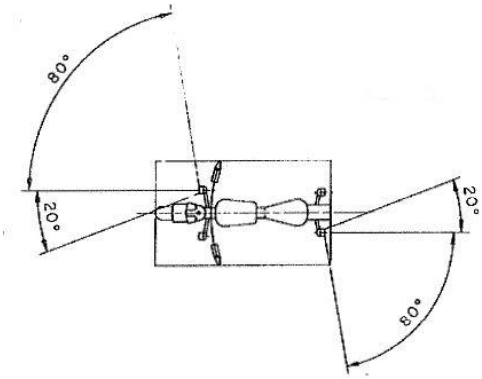

- 1 brake light
- 1 side light
- 1 illuminating device for the number plate
- 1 non-triangular reflector

No white lights should be visible at the rear of the bike (with the exception of a reversing light)

Please refer to Directive 2009/67/CE (⚠ Please be aware of any updates).